第132回北信越地区高等学校野球石川県大会（平成27年度春季）（組合せ）

県－石川県立野球場
市－金沢市民野球場
弁－弁慶スタジアム
（小松運動公園末広野球場）
※番号の若い方が一塁側ベンチ

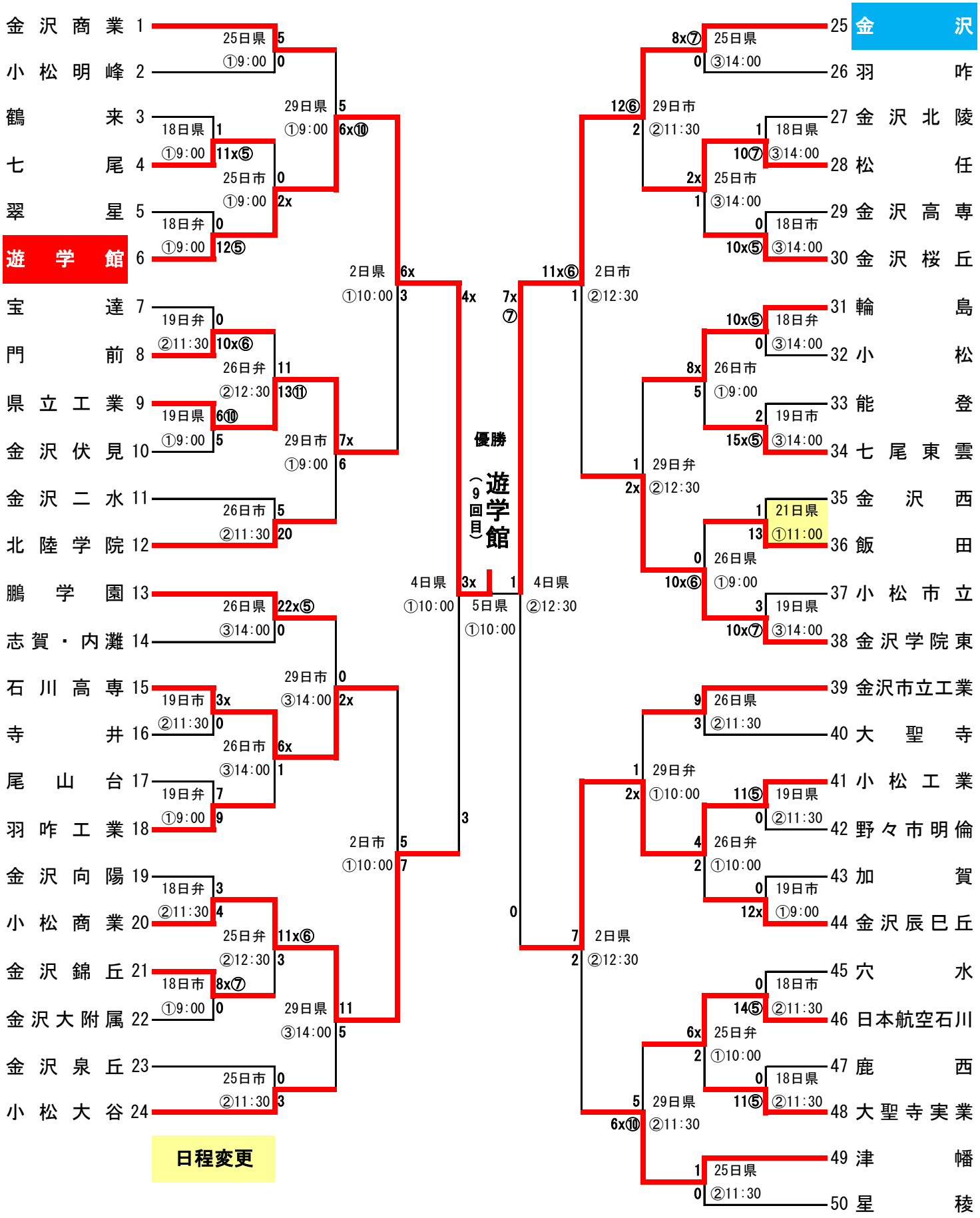

日程変更